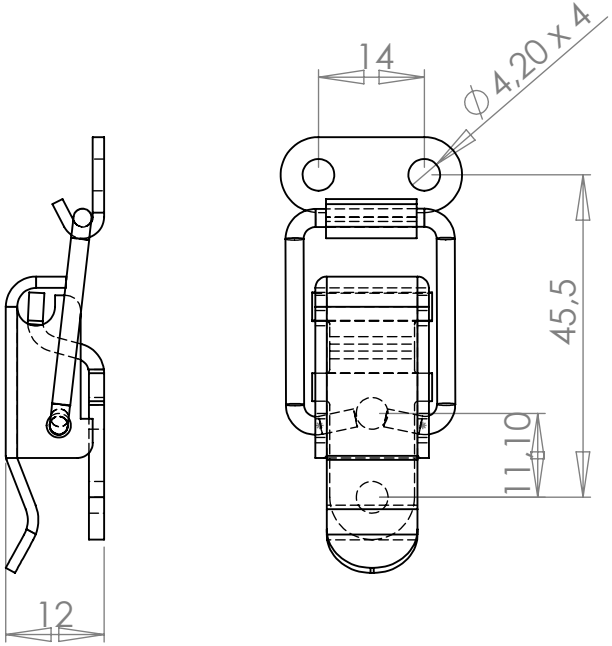
14
Ø4,20 x 4
45,5
11,10
12